Chafing Dish 1/1 GN

500.831

V4/0912

1. Obecné informace **134**
1.1 Informace týkající se návodu k obsluze 134
1.2 Vysvětlivky symbolů 134
1.3 Zodpovědnost výrobce a záruka 135
1.4 Ochrana autorských práv 135
1.5 Prohlášení o shodě 135

2. Bezpečnost **136**
2.1 Obecné informace 136
2.2 Bezpečnostní pokyny týkající se použití zařízení 136-137
2.3 Používání v souladu s určením 137

3. Přeprava, balení a skladování **138**
3.1 Kontrola dodávky 138
3.2 Balení 138
3.3 Skladování 138

4. Technické parametry **139**
4.1 Součásti zařízení 139
4.2 Technické údaje 139

5. Instalace a obsluha zařízení **140**
5.1 Bezpečnostní pokyny 140
5.2 Umístění a zapojení zařízení 141
5.3 Obsluha 141-142

6. Čištění a údržba **143**
6.1 Bezpečnostní pokyny 143
6.2 Čištění 143
6.3 Bezpečnostní pokyny při údržbě 143

7. Recyklace **144**

Bartscher GmbH
Franz-Kleine-Straße 28
D-33154 Salzkotten
Německo

Tel.: +49 (0) 5258 971-0
Fax: +49 (0) 5258 971-120

1. Obecné informace

1.1 Informace týkající se návodu k obsluze

Tento návod k obsluze obsahuje popis instalace zařízení, jeho obsluhy a údržby a je důležitým zdrojem informací a rad. Podmínkou pro bezpečné a správné zacházení se zařízením je seznámit se se všemi pokyny týkajícími se bezpečnosti a obsluhy obsaženými v tomto návodu a dodržovat je.

Kromě toho je nutno respektovat lokální předpisy ohledně prevence úrazů a zásady BHP.

Návod k obsluze je nedílnou součástí zařízení a je nutno jej uchovávat v blízkosti zařízení, aby k němu měly stálý přístup osoby, které zařízení instalují, provádějí údržbářské práce, zařízení obsluhují nebo čistí.

1.2 Vysvětlivky symbolů

Důležité pokyny týkající se bezpečnosti a technických otázek jsou v tomto návodu k obsluze označeny příslušnými symboly. Je nutno tyto pokyny přísně dodržovat, aby bylo zabráněno případným nehodám, škodám na životě a zdraví osob a věcným škodám.

POZOR!

Tento symbol označuje nebezpečí, které může vést k fyzickému poranění.Tyto pokyny BHP je nutno přísně dodržovat. V příslušných situacích dbejte zvláštní opatrnosti.

NEBEZPEČÍ! Nebezpečí úrazu elektrickým proudem!

Tento symbol upozorňuje na nebezpečí úrazu elektrickým proudem. Při nerespektování bezpečnostních pokynů hrozí nebezpečí fyzického poranění nebo smrti.

VAROVÁNÍ!

Tímto symbolem jsou označeny pokyny, jejichž nerespektování může způsobit poškození zařízení, jeho nesprávnou funkci a / nebo poruchu.

POKYN!

Tento symbol upozorňuje na rady a informace důležité pro efektivní a bezporuchovou práci zařízení.

VÝSTRAHA! Horký vnější povrch!

Symbol upozorňuje na horký povrch zařízení během provozu. Podceňování výstrahy hrozí opařením!

1.3 Zodpovědnost výrobce a záruka

Veškeré informace obsažené v tomto návodu k obsluze byly sestaveny na základě závazných předpisů, aktuálních konstrukčních, inženýrských a našich znalostí a také našich dlouhodobých zkušeností. Rovněž překlady návodu k obsluze byly provedeny s maximální pečlivostí.

Nemůžeme však převzít zodpovědnost za případné chyby v překladech. Rozhodující verzí je přiložený návod k obsluze v německém jazyce.

Při objednávce speciálních modelů nebo doplňkových možností a při využití nejnovějších technických výdobytků se dodané zařízení může lišit od vysvětlivek a kreseb obsažených v tomto návodu k obsluze. V případě jakýchkoli otázek prosíme o kontakt s výrobcem.

POKYN!

Před zahájením jakýchkoli prací, obzvláště před uvedením zařízení do provozu, je nutno se podrobně seznámit s obsahem tohoto návodu k obsluze. Výrobce nenese zodpovědnost za škody a poškození vzniklé v důsledku nerespektování informací obsažených v návodu k obsluze.

Návod k obsluze je nutno uchovávat přímo u zařízení; kromě toho musí být k dispozici všem osobám, které se zařízením pracují. Vyhrazujeme si právo provádět technické změny u produktu za účelem zlepšení uživatelských vlastností zařízení a jeho zdokonalování.

1.4 Ochrana autorských práv

Tento návod k obsluze a v něm obsažené texty, kresby, fotografie a jiné prvky jsou chráněny autorským právem. Je zakázáno rozmnožovat obsah návodu k obsluze (i jeho jednotlivých částí) v jakékoliv podobě a jakýmkoli způsobem a využívat a / nebo předávat jeho obsah třetím osobám bez předchozího písemného souhlasu výrobce. V případě porušení výše jmenovaného zákazu bude uplatňován nárok na vyplacení odškodného. Vyhrazujeme si právo uplatňovat i jiné nároky.

POKYN!

Údaje, texty, kresby, fotografie a jiné popisy obsažené v tomto návodu jsou chráněny autorským právem a právem průmyslového vlastnictví. Každé jejich zneužití je trestné.

1.5 Prohlášení o shodě

Zařízení splňuje aktuální závazné normy a směrnice Evropské unie.

Výše uvedené potvrzujeme v ES prohlášení o shodě.

V případě potřeby Vám rádi příslušné prohlášení o shodě zašleme.

2. Bezpečnost

Tato kapitola obsahuje základní informace týkající se všech podstatných aspektů souvisejících s bezpečností.

Kromě toho jednotlivé kapitoly obsahují konkrétní bezpečnostní pokyny (označené symboly), které mají zabránit vzniku nebezpečí. Je nutno respektovat také informace obsažené v piktogramech, tabulkách a nápisech umístěných na zařízení a dbát na to, aby byly čitelné.

Dodržování veškerých bezpečnostních pokynů zaručuje optimální ochranu a bezpečnou a bezporuchovou práci zařízení.

2.1 Obecné informace

Zařízení bylo vyrobeno na základě aktuálních uznávaných technických principů. Zařízení však může být nebezpečné, pokud je používáno nesprávně nebo v rozporu s jeho určením.

Seznámení s obsahem návodu k obsluze je jednou z podmínek pro zabránění vzniku nebezpeční a chyb a umožňuje tedy bezpečný a bezporuchový provoz zařízení.

Za účelem zabránění vzniku případného nebezpečí a zajištění optimální funkce je zakázáno provádět jakékoli změny nebo úpravy zařízení bez výslovného souhlasu výrobce.

Zařízení se smí používat pouze v případě, že jeho technický stav nebudí pochybnosti a umožňuje jeho bezpečný provoz.

2.2 Bezpečnostní pokyny týkající se použití zařízení

Údaje týkající se bezpečnosti práce se řídí nařízeními Evropské unie závaznými v okamžiku výroby zařízení.

Pokud je zařízení používáno v průmyslových podmínkách, pak je uživatel povinen po celou dobu používání ověřovat shodu doporučovaných opatření k bezpečnosti práce s aktuálním stavem příslušných předpisů a respektovat nové předpisy. V případě používání zařízení mimo Evropskou unii je nutno dodržovat zákonné požadavky pro zajištění BHP a předpisy závazné v místě používání zařízení.

Kromě pokynů BHP obsažených v tomto návodu k obsluze je rovněž nutno respektovat pokyny BHP a směrnice týkající se ochrany životního prostředí, které jsou závazné a specifické pro místo používání zařízení.

! ***VAROVÁNÍ!***

- Zařízení nesmí používat osoby (také děti) s omezenými fyzickými, senzorickými nebo duševními schopnostmi, nebo s nedostatečnými zkušenostmi a/nebo nedostatečnými znalostmi. Tyto osoby mohou používat zařízení pouze pod dozorem osoby, která odpovídá za jejich bezpečnost, a nebo v případě, že obdržely od takové osoby pokyny, jak toto zařízení používat.
- Děti nenechávejte bez dozoru dospělých, mějte jistotu, že si nehrají se zařízením.
- Tento návod k obsluze je nutno pečlivě uschovat. Při předání zařízení třetím osobám je nutno jim předat také návod k obsluze.
- Všichni uživatelé se musí řídit informacemi obsaženými v tomto návodu k obsluze a respektovat pokyny BHP.
- Zařízení se smí používat pouze v uzavřených místnostech.

2.3 Používání v souladu s určením

Zařízení pracuje bezpečně pouze v případě, že je používáno v souladu s jeho určením.

Jakýkoliv zásah do zařízení, jeho montáž a údržbářské práce smí provádět pouze příslušný odborný servis.

Chafing Dish jsou určeny **<u>pouze</u>** k **udržování teploty pokrmů.**

Chafing Dish <u>nepoužívat</u> k:

- přípravě jídla;
- ohřevu nebo vaření vody;
- ohřevu nebo vaření tekutin obsahujících cukr, sladidlo, kyselinu, louh nebo alkohol;
- ohřevu a vaření kapalin a jiných hořlavých substancí, které jsou zdraví škodlivé nebo se snadno stávají těkavými.

! ***VAROVÁNÍ!***

Používání zařízení pro účely lišící se od jeho původního určení je zakázáno a považováno za používání v rozporu s jeho určením.

Jakékoliv nároky vůči výrobci a / nebo jeho zmocněncům z titulu škod vzniklých v důsledku používání zařízení v rozporu s jeho určením jsou vyloučeny.

Zodpovědnost za škody vzniklé při používání zařízení v rozporu s jeho určením nese pouze a výhradně uživatel.

3. Přeprava, balení a skladování

3.1 Kontrola dodávky

Po obdržení dodávky je nutno neprodleně zkontrolovat, zda je zařízení kompletní a zda nebylo poškozeno během přepravy. V případě zjištění viditelných poškození způsobených přepravou je nutno odmítnout převzetí zařízení nebo provést podmínečné převzetí.

Rozsah škody je nutno zapsat do přepravních dokumentů / přepravního listu dopravce. Následně je nutno nahlásit reklamaci.

Skrytá poškození je nutno nahlásit neprodleně po jejich zjištění, protože nároky na odškodnění lze uplatňovat pouze v rámci termínů závazných pro reklamaci.

3.2 Balení

Nevyhazujte krabici, do které je zařízení zabaleno. Může se hodit k přechovávání zařízení, při stěhování nebo vyslání zařízení do našeho servisu v případě výskytu eventuálních poškození. Před uvedením zařízení do provozu je nutno zcela odstranit vnější a vnitřní obalový materiál.

POKYN!

Při recyklaci balení je nutno dodržovat předpisy závazné v příslušné zemi. Obalový materiál vhodný k opětovnému použití je nutno recyklovat.

Přesvědčte se prosím, zda zařízení a příslušenství je kompletní. Pokud chybí nějaké součásti, kontaktujte se s naším zákaznickým oddělením.

3.3 Skladování

Balení musí zůstat uzavřené až do okamžiku instalace zařízení, při uchovávání je nutno se řídit značkami týkajícími se způsobu umístění a skladování balení.

Zabalené zařízení je nutno uchovávat vždy v souladu s níže uvedenými podmínkami:

- neskladovat na volném povětří,
- skladovat v suchu a chránit před prachem,
- nevystavovat působení agresívních prostředků,
- chránit před působením slunečních paprsků,
- zabránit mechanickým šokům,
- v případě dlouhodobějšího skladování (déle než tři měsíce) pravidelně kontrolovat stav všech součástí a balení, v případě nutnosti zařízení obnovit a opravit.

4. Technické parametry
4.1 Součásti zařízení

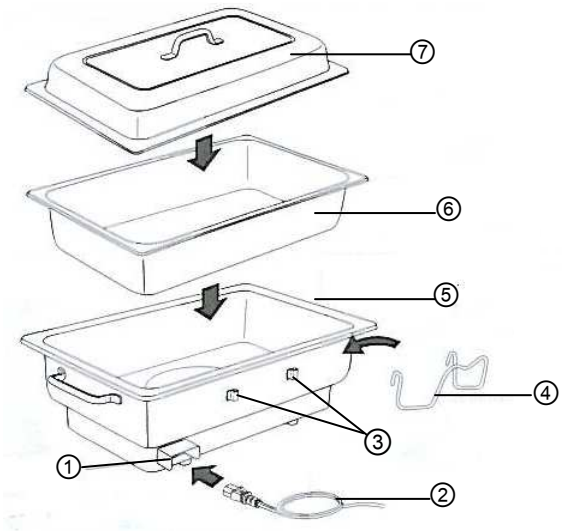

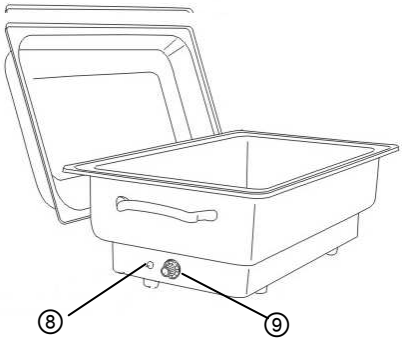

1. Zástrčka přístroje
2. Síťový kabel
3. Připevnění rukojeti na kryt
4. Držák poklice
5. Vodní nádoba
6. GN-nádoba
7. Poklice
8. Kontrolka nahřívání
9. Regulátor teploty

4.2 Technické údaje

Označení	**Elektr. Chafing Dish 1/1 GN, 100 mm hluboká ***
Č. výrobku:	**500.831**
Provedení:	Chromniklová oce
Regulace teploty:	1 – 8
Přípojná hodnota:	230 V 50 Hz 1,0 kW
Rozměry:	Š 617 x H 356 x V 286 mm
Hmotnost:	8,5 kg
Příslušenství:	1 držák poklice

Vyhrazujeme si právo na změny!

* vhodné jsou rovněž 2 x 1/2 GN nebo 3 x 1/3 GN-nádoby 100 mm hluboké (není zahrnuto v rozsahu dodávky)

5. Instalace a obsluha zařízení
5.1 Bezpečnostní pokyny

NEBEZPEČÍ! Nebezpečí úrazu elektrickým proudem!

Zařízení lze připojovat pouze do správně namontovaných jednoduchých zásuvek s ochranným kontaktem.

Při odpojování zařízení ze zásuvky netahejte za kabel.

Kabel se nesmí dotýkat horkých předmětů.

- Je nutno dbát na to, aby se kabel nedostal do kontaktu se zdrojem tepla ani s ostrými hranami. Kabel nesmí viset ze stolu či z pultu.

VÝSTRAHA! Horký vnější povrch!

Během provozu jsou některé díly přístroje velmi horké.
Abyste zabránili poraněním, nedotýkejte se těchto ploch holýma rukama.
Používejte ochranné rukavice nebo kuchyňskou chňapku.

- Zařízení se nesmí používat, pokud je nefunkční, poškozené nebo pokud spadlo na zem.
- Nesmí se používat takové příslušenství nebo náhradní díly, které nejsou doporučovány výrobcem. Může to vést ke vzniku pro uživatele nebezpečných situací, zařízení se může poškodit nebo způsobit škody na zdraví a životě osob, navíc to má za následek ztrátu možnosti uplatňování nároků ze záruky.
- Kabel se nesmí pokládat na koberec ani na jiné termoizolační materiály. Kabel nesmí být zakryt. Je nutno, aby se nacházel mimo pracovní prostor, a nesmí se ponořovat do vody.
- Za provozu přístrojem nepohybujte a nepřeklápějte jej.

NEBEZPEČÍ! Nebezpečí úrazu elektrickým proudem!

V případě nesprávné instalace zařízení může způsobit fyzická poranění.

Před instalací zařízení je nutno porovnat parametry proudu místní sítě s parametry pro napájení zařízení (viz popisný štítek).

Zařízení je možno zapojit pouze v případě, že se výše uvedené údaje navzájem shodují!

Je nutno respektovat bezpečnostní pokyny!

5.2 Umístění a zapojení zařízení

- Nejdříve je nutno zařízení rozbalit a odstranit veškerý obalový materiál.
- Zařízení je třeba postavit na rovné, stabilní místo, které udrží jeho váhu a nepřevrátí se.
- Zařízení **ROZHODNĚ** nesmí být postaveno na hořlavou podložku (jako např. ubrus, koberec atp.).
- Zařízení nesmí být umístěno v blízkosti otevřeného ohně, elektrických pecí, ohřívacích pecí ani jiných zdrojů tepla.
- Elektrický obvod zásuvky musí být jištěn alespoň 16A jističem. Zařízení připojovat pouze přímo do zásuvky ve stěně; nesmí se používat žádné rozdvojky nebo vícenásobné zásuvky.
- Zařízení postavit tak, aby byl snadný přístup k zástrčce a v případě potřeby bylo možné rychle odpojit zařízení od napájení.

5.3 Obsluha

- Před prvním použitím přístroj důkladně očistěte (viz kapitola **6.2 „Čištění“**).
- Připevnit přiloženou rukojeť na kryt na vyznačené místo určené k upevnění na zadní části přístroje.
- Naplňte vodní nádobu až po značku vodní hladiny vodou.

VAROVÁNÍ!
Nikdy nepoužívejte přístroj bez vody!
Ujistěte se, že se hladina vody nenachází pod její značkou.
Nepřeplňujte nádobu vodou, neboť nádoby s potravinami nesmí plavat.

POKYN!
Naplňte vodní nádobu teplou vodou, to Vám ušetří čas a energii!

- Vložte požadované **teplé** pokrmy do příslušných GN-nádob které pak postavte do vodní nádoby.

POZOR! Nebezpečí popálení!
Ujistěte se, že během provozu nedochází k vystřikování žádných tekutin z přístroje! Abyste zabránili poraněním, nepřeplňujte nádobu s pokrmy!

- Připojte přístroj jen ke vhodné jednoduché zásuvce.

VAROVÁNÍ!

Zastrčte síťový kabel vždy nejprve do zástrčky na přístroji a až poté ho zasuňte do zásuvky!

- Přístroj je nyní připraven k udržování teploty pokrmů.
- Položte poklici na nádobu s pokrmy.
- Pomocí **zapínače/vypínače** uveďte přístroj do provozu. Červená síťová kontrolka na spínači se rozsvítí.
- K regulaci teploty přístroje dochází pomocí regulátoru teploty (stupně 1 – 8). Nejvyššího nastavení teploty je dosaženo otočením regulátoru teploty ve směru chodu hodinových ručiček do pozice 8. Voda ve vodní nádobě je v tomto nastavení ohřívána na ca 85℃. B ěhem nahřívání svítí červená kontrolka nahřívání, která se nachází vedle regulátoru teploty. Jakmile dojde k dosažení nastavené teploty, kontrolka zhasne. Klesne-li teplota ve vodní nádobě o ca 10℃, kontrolka se znovu rozsvítí a voda ve vodní nádobě se opět začne ohřívat na nastavenou teplotu.
- Požadujete-li nižší teplotu pokrmů, zvolte nastavení nižší jak 8 a to otáčením regulátoru teploty proti směru chodu hodinových ručiček.
- Ohříváním vody ve vodní nádobě je udržována teplota pokrmů v GN-nádobách.
- Pokud chcete z nádoby odebrat teplé pokrmy, sundejte z nádoby poklici a odložte ji na držák poklic.

POZOR! Nebezpečí popálení!

Při odebírání pokrmů může dojít k unikání horké páry, buďte proto při sundávání poklice velmi opatrní.

- Aby nedocházelo ke ztrátám teploty, nádobu po servírování teplých pokrmů poklicí opět přikryjte.
- Po použití přístroje vytáhněte nejprve jeho síťový kabel ze zásuvky a až poté odpojte kabel ze zástrčky přístroje.
- Pokud tento přístroj nepoužíváte, vylijte vodu z vodní nádoby.

POZOR! Nebezpečí opaření!

Nechejte vodu před vylitím vychladnout!

6. Čištění a údržba

6.1 Bezpečnostní pokyny

- Před čištěním zařízení nebo zahájením opravářských prací je nutno zařízení odpojit od napájecího zdroje (vyjmout zástrčku ze zásuvky) a počkat, až vychládne.
- Nesmí se používat žádné leptavé čistící prostředky a je nutno dávat pozor na to, aby se do zařízení nedostala voda.
- Aby se zabránilo úrazu elektrickým proudem, nesmí se zařízení, kabel ani zástrčka **nikdy** ponořovat do vody nebo jiné kapaliny.

! ***VAROVÁNÍ!***

Zařízení není uzpůsobeno k oplachování proudem vody.
Při čištění zařízení se tedy nesmí používat proud vody pod tlakem!

6.2 Čištění

- Čistěte přístroj pravidelně.
- Nádobu na vodu a rukojeť na víko umýt měkkým, vlhkým hadříkem s jemným mycím prostředkem a potom důkladně vysušit.
- Nádobu GN a víko umýt teplou vodou s jemným mycím prostředkem. Vypláchnout čistou vodou a vysušit měkkým hadříkem.
- Používejte výhradně měkký hadřík a **nikdy** nepoužívejte agresívní čistící prostředky nebo houbičky, které by mohly zařízení poškrábat.
- Po umytí zařízení je nutno jej měkkým suchým hadříkem osušit a vyleštit povrch ohřívače.
- Před uložením zařízení na suchém místě je nutno se přesvědčit, že ohřívač je opravdu čistý.
- Při intenzívním provozu je nutno pravidelně odstraňovat vodní kámen usazující se na dně nádoby na vodu. Používejte k tomuto účelu ocet nebo speciální přípravky na odstraňování vodního kamene.

6.3 Bezpečnostní pokyny při údržbě

- Jednou za čas je třeba kontrolovat, zda síťový kabel není poškozen. Jestliže je kabel poškozen, zařízení se nesmí používat. Pokud je kabel poškozen, musí být vyměněn servisním technikem nebo kvalifikovaným elektrikářem, aby se zabránilo nebezpečí.
- Pokud se vyskytnou poškození nebo vady, je nutno se obrátit na odbornou prodejnu nebo náš servis.
- Údržbářské a opravářské práce smí provádět výhradně kvalifikované osoby za použití originálních náhradních dílů a příslušenství. **Je zakázáno pokoušet se o opravu zařízení na vlastní pěst.**

7. Recyklace

Stará zařízení

Po ukončení období používání je nutno stará zařízení recyklovat v souladu s předpisy, které jsou závazné v příslušné zemi. Doporučujeme obrátit se na odbornou firmu nebo místní instituci pro záležitosti recyklace.

VÝSTRAHA!

Aby se zabránilo případnému zneužití a s tím souvisejícím nebezpečím, je nutno se před odevzdáním zařízení do recyklace postarat o to, aby se nedalo znovu uvést do provozu. Proto je třeba odpojit zařízení ze sítě a odřezat napájecí kabel.

POKYN!

Při recyklaci zařízení je nutno postupovat v souladu s příslušnými státními nebo regionálními předpisy.

Bartscher GmbH
Franz-Kleine-Straße 28
D-33154 Salzkotten
Německo

Tel.: +49 (0) 5258 971-0
Fax: +49 (0) 5258 971-120